All Windows Group

profine
INTERNATIONAL PROFILE GROUP

OFERTA DLA **PROFESJONALISTÓW**

URZĘDOWSKI

Fabryka Okien i Drzwi Urzędowski powstała dzięki połączeniu kluczowych elementów produkcji stolarki drewnianej. Wszechstronna wiedza stolarska, wieloletnie doświadczenie oraz nowoczesne technologie - to fundamenty, które pozwoliły firmie szybko osiągnąć status lidera w branży stolarki otworowej. Drewniane okna, drzwi tarasowe oraz drzwi zewnętrzne Urzędowski szybko zdobyły uznanie i zaufanie Klientów w Polsce i za granicą. Produkty charakteryzuje ponadczasowa estetyka i wyjątkowe wzornictwo. Urzędowski to również profesjonalne doradztwo oraz wsparcie w realizacji, na każdym etapie współpracy.

smart home
All Windows Group

All Windows Group w swojej ofercie posiada również zaawansowane rozwiązania inteligentnego domu. Współpracujemy z czołowymi systemodawcami w branży, takimi jak: Blebox, Somfy, GU,WinkHaus, Maco, aby dostarczać produkty, które nie tylko podnoszą komfort życia, ale także zwiększają bezpieczeństwo oraz efektywność energetyczną. Produkty All Windows Group integrują się z szeroką gamą systemów Smart Home, umożliwiając łatwe zarządzanie za pomocą jednej centralnej aplikacji. Oferujemy rozwiązania dostosowane do indywidualnych potrzeb naszych Klientów.

Rolety Aluprof

Rolety zewnętrzne to doskonałe rozwiązanie, sprawdzające się przez cały rok. Zimą chronią budynek przed utratą ciepła, natomiast latem, przed przegrzaniem. Ich szczelność pomaga zminimalizować hałas z zewnątrz i obniżyć koszty korzystania z klimatyzacji, co czyni budynek komfortowym i energooszczędnym. Wykonane są z trwałego aluminium pokrytego podwójną warstwą lakieru, dzięki czemu są odporne na różne warunki atmosferyczne, a rozbudowana gama kolorystyczna daje możliwość idealnego dopasowania do elewacji. Ponadto nasze rolety dostępne w systemie adaptacyjnym, podtynkowym i nadstawnym, można zintegrować z moskitierą i uchronić pomieszczenia przed niechcianymi owadami.

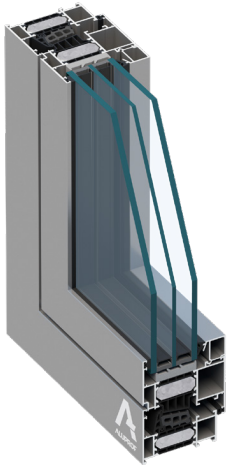

MB-86 N

Głębokość ramy	77 mm
Głębokość skrzydła	86 mm
Grubość szklenia:	
- ościeżnica	9 - 60 mm
- skrzydło	18 - 69 mm

3 USZCZELKI

U_w 0,94 W/m²K

* - U_w dla systemu MB-86N SI o wymiarach okna referencyjnego 1230x1480 mm, ze szkłem U_g=0,5 W/(m²K), z ciepłą ramką SSP Ultimate.

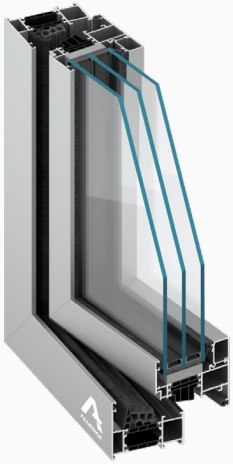

MB-79 N

Głębokość ramy	70 mm
Głębokość skrzydła	79 mm
Grubość szklenia:	
- ościeżnica	2 - 53 mm
- skrzydło	11 - 62 mm

3 USZCZELKI

U_w 0,97 W/m²K

* - U_w dla systemu MB-79N SI o wymiarach okna referencyjnego 1230x1480 mm, ze szkłem U_g=0,5 W/(m²K), z ciepłą ramką SSP Ultimate.

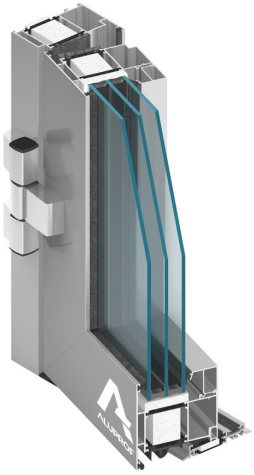

MB-104 PASSIVE

Głębokość ramy	95 mm
Głębokość skrzydła	104 mm
Grubość szklenia:	
- ościeżnica	27 - 71 mm
- skrzydło	31 - 80 mm

U_w 0,73 W/m²K

* - U_w dla systemu MB-104 PASSIVE o wymiarach okna referencyjnego 1230x1480 mm, ze szkłem U_g=0,5 W/(m²K), z ciepłą ramką SSP Ultimate.

ALL DOORS
Drzwi panelowe

Głębokość ramy	77 mm
Głębokość skrzydła	77 mm
Grubość wypełnienia	44 - 77 mm

U_d 0,87 W/m²K

* - U_D dla systemu MB-86N SI+ o wymiarach referencyjnych 1100x2180 mm, ze szkłem U_g=0,5 W/(m²K), z ciepłą ramką SSP Ultimate.

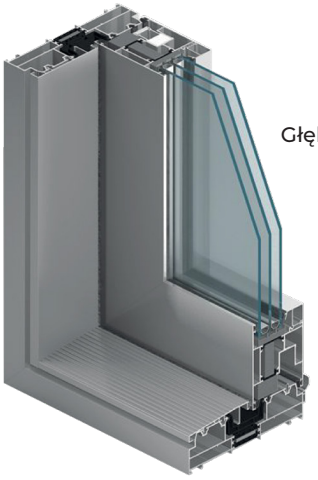

MB-77 HS

Głębokość ramy	174 mm
Głębokość skrzydła	77 mm
Grubość szklenia	13 - 60 mm

U_w 0,81 W/m²K

* - U_w dla systemu MB-77HS HI o wymiarach referencyjnych 3500x2300 mm, ze szkłem U_g=0,5 W/(m²K), z ciepłą ramką SSP Ultimate.

MB-86
FOLDLINE

Głębokość ramy	86 mm
Głębokość skrzydła	77 mm
Grubość szklenia	13 - 61 mm

U_w 1,1 W/m²K

* - U_w dla systemu MB-86 FOLDLINE o wymiarach referencyjnych 3500x2300 mm, ze szkłem U_g=0,5 W/(m²K), z ciepłą ramką SSP Ultimate.

KÖMMERLING 88 MD

Pakiety szybowe	36 - 56 mm
Wysokość ramy	78 mm
Głębokość zabudowy	88 mm
Ilość komór	7
Kolor RAL	9016

U_f 0,95 W/m²K

U_w 0,72* W/m²K

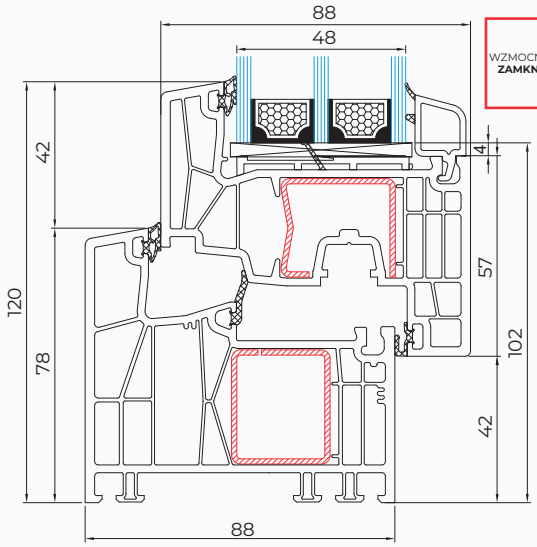

WZMOCNIENIE ZAMKNIĘTE

3 USZCZELKI

* Wartość U_w dla U_g=0.5 z ciepłą ramką SSP Ultimate, wartości podane są dla wymiarów okna referencyjnego 1230x1480 mm

KÖMMERLING 76 MD

Pakiety szybowe	24 - 48 mm
Wysokość ramy	74 mm
Głębokość zabudowy	76 mm
Ilość komór	6
Kolor RAL	9016

U_f 1,1 W/m²K

U_w 0,76* W/m²K

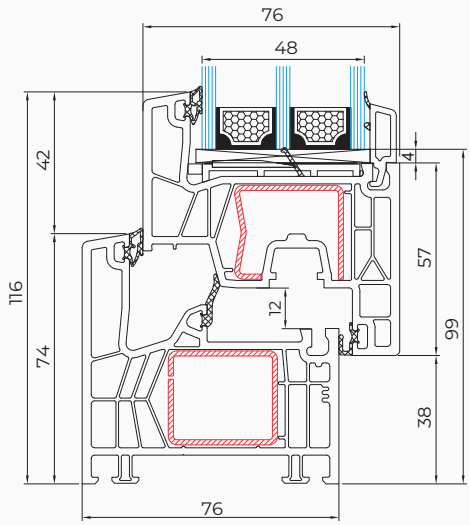

WZMOCNIENIE ZAMKNIĘTE

3 USZCZELKI

* Wartość U_w dla U_g=0.5 z ciepłą ramką SSP Ultimate, wartości podane są dla wymiarów okna referencyjnego 1230x1480 mm

KÖMMERLING 76 AD

Pakiety szybowe	24 - 48 mm
Wysokość ramy	67 mm
Głębokość zabudowy	76 mm
Ilość komór	5
Kolor RAL	9016

U_f 1,2 W/m²K

U_w 0,80* W/m²K

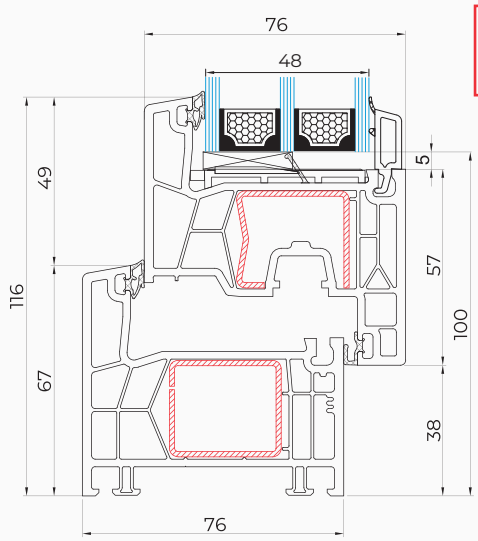

WZMOCNIENIE ZAMKNIĘTE

2 USZCZELKI

* Wartość U_w dla U_g=0.5 z ciepłą ramką SSP Ultimate, wartości podane są dla wymiarów okna referencyjnego 1230x1480 mm

All Windows Group

OKNA PCV

profine

KÖMMERLING **70 AD**

Pakiety szybowe	24 - 44 mm
Wysokość ramy	66 mm
Głębokość zabudowy	70 mm
Ilość komór	5
Kolor RAL	9016

U_f 1,3 W/m²K

U_w 0,89* W/m²K

WZMOCNIENIE **ZAMKNIĘTE**

2 **USZCZELKI**

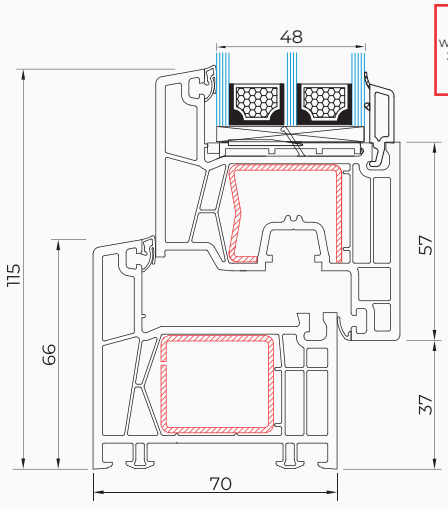

* Wartość U_w dla U_g=0.6 z ciepłą ramką SSP Ultimate, wartości podane są dla wymiarów okna referencyjnego 1230x1480 mm

DRZWI PRZESUWNE PCV

profine

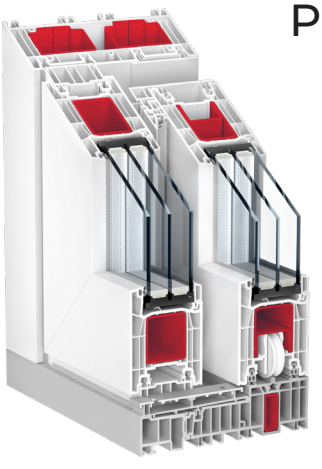

PREMIDOOR **76**

Pakiety szybowe	48 mm
Wysokość ramy	65 mm
Głębokość zabudowy	179 mm
Kolor RAL	9016

U_f 1,4 W/m²K

U_d 0,77 W/m²K

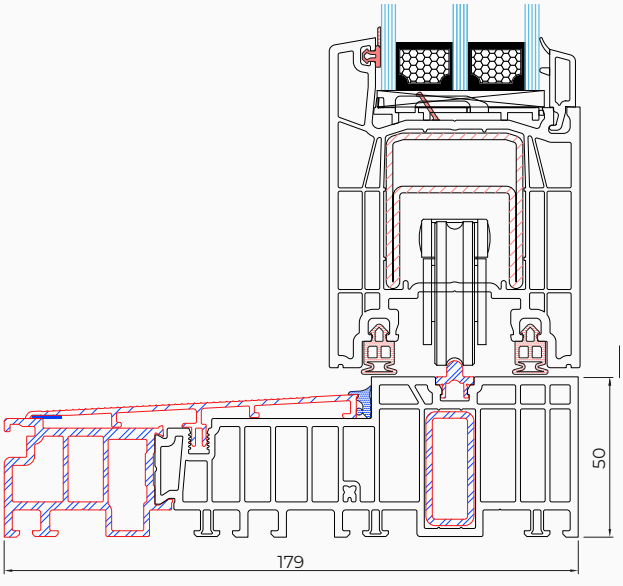

* Wartość U_w dla U_g=0.5 z ciepłą ramką SSP Ultimate, wartości podane są dla wymiarów 3500x2300 mm

NAKŁADKI ALUCLIP

profine

KÖMMERLING **76 MD**

Z nakładką AluClip

Umożliwiają harmonijne dopasowanie designu okien PVC do stolarki aluminiowej lub drewniano-aluminiowej. Gwarantują elegancki wygląd i swobodę w doborze kolorów, dzięki opcji malowania według palety RAL.

Zastosowanie aluminium z zewnątrz podnosi stopień ochrony przed wpływem czynników atmosferycznych i UV.

Nakładki dostępne są dla każdego systemu KÖMMERLING.

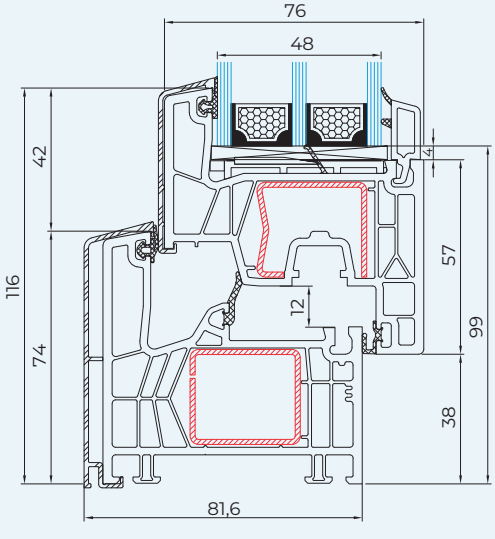

O nas

Istniejemy na rynku od ponad 28 lat, zdobywając zaufanie i uznanie Klientów. Jakość i satysfakcja to nasza maksyma oraz podstawowy fundament działalności. Wspieramy sukces naszych Klientów, oferując innowacyjne rozwiązania oraz produkty najwyższej jakości. Dzięki wdrożeniu nowych standardów obsługi Klienta zapewniamy pełne wsparcie techniczne oraz szybkie i sprawne realizacje. Nasz doświadczony zespół specjalistów jest zawsze gotowy, aby służyć pomocą, na każdym etapie współpracy.

Bogata oferta produktowa

- okna PCV
- okna aluminiowe
- okna drewniane
- drzwi podnoszono-przesuwne
- drzwi zewnętrzne
- rolety zewnętrzne i nadstawne
- żaluzje fasadowe
- szyby
- bramy garażowe

Dane Przedstawiciela Handlowego

All Windows Group

All Windows Group
ul. Karpacka 6
48-303 Nysa

+48 77 433 81 80
+48 77 435 52 33

sekretariat@allwindows.eu

www.allwindows.eu